CR

Made in Germany by Weber MT

Reverzní
vibrační desky

CR 3/CR 5

Bezpečnost a komfort. Hydraulické ovládání pojezdu vpřed a vzad s funkcí „mrtvého muže“. Odpružená rukojeť podstatně snižuje přenos vibrací na obsluhu.

Ochrana kolem dokola. Motor je před vnějším poškozením chráněn ochranným rámem a ochrannými kryty.

CR 3 Hd

Nedělejte žádné kompromisy!

Vysoký komfort obsluhy, optimální výsledky zhutnění a špičková kvalita – to jsou požadavky, které reverzní vibrační desky řady CR 3 a CR 5 bez problémů splňují.

- Nízký přenos vibrací na obsluhu díky odpružené rukojeti, plynulý chod vpřed i vzad, dobrá stoupavost – to vše zaručuje obsluze desky vysoký komfort.
- Vysoká odstředivá síla a hydraulické ovládání pojezdu vpřed a vzad jsou základem pro optimální zhutnění téměř všech druhů materiálu ve stavebnictví.
- Univerzálnost použití (od hutnění základů až po hutnění zámkové dlažby) zaručuje vysoké vytížení vibračních desek řady CR v půjčovnách.
- Robustní a kvalitní provedení se ukazuje v detailech, jako je například pevný ochranný rám s přídavným zakrytím motoru, samonapínací odstředivá spojka a samozřejmě také 24 měsíční prodloužená záruka (s možností prodloužení až na 60 měsíců).

Provozní bezpečnost a snadná údržba. Samonapínací odstředivá spojka odstraňuje nutnost pravidelného napínání klínového řemene.

Vše pod kontrolou. Díky elektrickému startéru nabízí modely CR 3 E a CR 5 E praktický komfort při obsluze stroje.

CR 5 Hd

Pracovní a provozní bezpečnost

- Nízký přenos vibrací na obsluhu.
- Nízké hodnoty hluku.
- Jednoduchý servis, neboť veškeré části stroje vyžadující údržbu jsou snadno přístupné.
- Bezpečné a rychlé nakládání díky velkému výklopnému jeřábovému oku.
- Optimální komfort obsluhy díky výškově nastavitelné vodící tyči a odpružené rukojeti.
- Flexibilní použití stroje – pracovní šířku lze měnit použitím rozšiřovacích prvků různých velikostí.

Dodávané příslušenství

- Rozšiřovací prvky, plastová podložka, přepravní podvozek

CR

Technické údaje

Typ		CR 3	CR 3 E	CR 3 Hd
Provozní hmotnost dle CECE	kg	206	224	203
Odstředivá síla	kN	35	35	35
Frekvence	Hz	80	80	80
Pracovní šířka	mm	500 (600*/700*)	500 (600*/700*)	500(600*/700*)
Výrobce / Typ motoru		Hatz 1 B 20	Hatz 1 B 20	Honda GX 270
Druh motoru		dieselový	dieselový	benzínový
Výkon motoru – maximální	kW (PS)	3,4 (4,6)	3,4 (4,6)	6,0 (8,2)
Výkon motoru – při provozních otáčkách	kW (PS)	3,1 (4,2) při 3.000 ot./min.	3,1 (4,2) při 3.000 ot./min.	5,1 (7,0) při 3.000 ot./min.
Startování		ruční	elektrické	ruční
Pracovní rychlost	m /min	0-20	0-20	0-20

*Pracovní šířka při použití rozšiřovacích prvků.

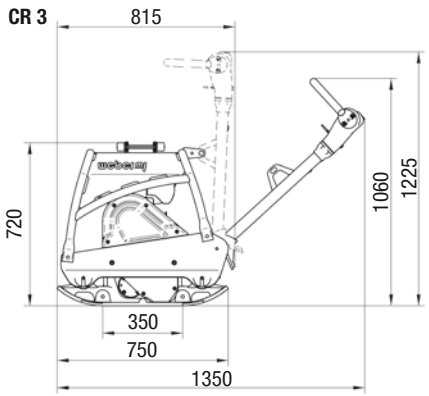

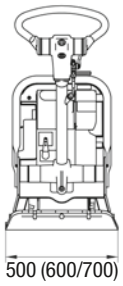

Rozměry v mm.

Typ		CR 5	CR 5 E	CR 5 Hd
Provozní hmotnost dle CECE	kg	281	298	273
Odstředivá síla	kN	42	42	42
Frekvence	Hz	75	75	75
Pracovní šířka	mm	550 (700*)	550 (700*)	550 (700*)
Výrobce / Typ motoru		Hatz 1 B 30	Hatz 1 B 30	Honda GX 270
Druh motoru		dieselový	dieselový	benzínový
Výkon motoru – maximální	kW (PS)	5,4 (7,4)	5,4 (7,4)	6,0 (8,2)
Výkon motoru – při provozních otáčkách	kW (PS)	4,6 (6,2) při 3.000 ot./min	4,6 (6,2) při 3.000 ot./min	5,1 (7,0) při 3.000 ot./min
Startování		ruční	elektrické	ruční
Pracovní rychlost	m /min	0-24	0-24	0-24

*Pracovní šířka při použití rozšiřovacích prvků.

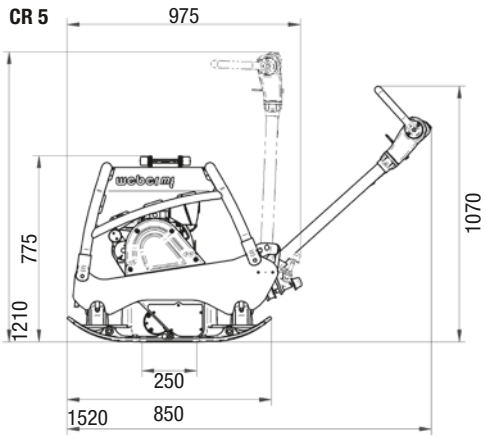

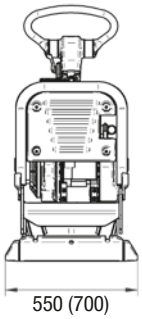

Rozměry v mm.

Weber MT s.r.o. · V Pískovně 2054 · 278 01 Kralupy nad Vltavou · Česká republika
Telefon +420 776 222 216 · 776 222 261 · info@webermt.cz · www.webermt.cz